# Tablice TO1

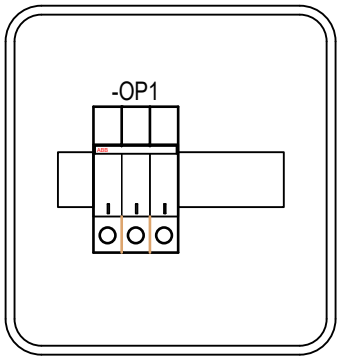


# Obudowa n/t 1x8, min. IP 65

Zastrzega się wszelkie prawa wynikające z Ustawy o prawie autorskim. Rysunek niniejszy nie może być w całości lub w części przerysowany, uzupełniony lub odstąpiony komukolwiek, bez pisemnej zgody firmy 2P Projekt

2P PROJEKT
***Biuro Projektów i Usług Inżynierskich***

PAWEŁ PIWOWAR
UL. ODROWĄŻÓW 9
39-120 SĘDZISZÓW MŁP

| | |
|---|---|
| Temat: | Projekt instalacji fotowoltaicznej na budynku TARR S.A. w Tarnobrzegu |
| Inwestor: | Tarnobrzeska Agencja Rozwoju Regionalnego w Tarnobrzegu<br>ul. Marii Dąbrowskiej 15, 39-400 Tarnobrzeg |
| Adres inwestycji: | 39-400 Tarnobrzeg, ul. Marii Dąbrowskiej 15 |
| Lokalizacja: | dz. o nr ewid. 1171/28, 1173/16 |
| Przedmiot rysunku: | TABLICA TO1,TO2 - WIDOK |
| Skala: | . |
| Data opracowania: | Grudzień 2025 r. |
| Projektował: | inż. Paweł PIWOWAR upr. proj. nr E-117/02 |
| Sprawdził: | mgr inż. Bartosz BUDZIK upr. proj. nr E-217/02 |
| Nr rysunku: | PV-4 |